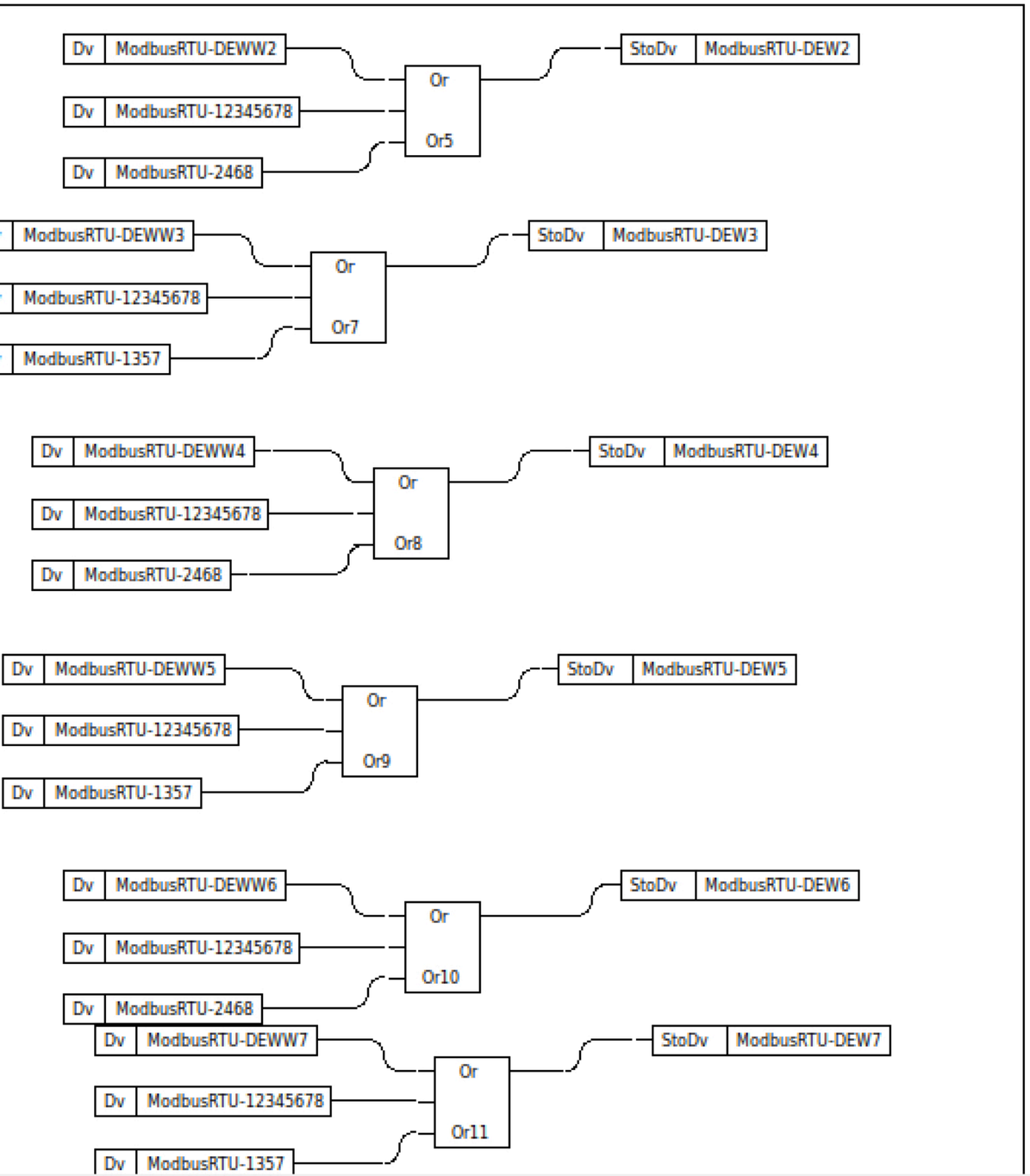
Dv ModbusRTU-DEWW2
Dv ModbusRTU-12345678
Dv ModbusRTU-2468
Or
Or5
StoDv ModbusRTU-DEW2
ModbusRTU-DEWW3
ModbusRTU-12345678
ModbusRTU-1357
Or
Or7
StoDv ModbusRTU-DEW3
Dv ModbusRTU-DEWW4
Dv ModbusRTU-12345678
Dv ModbusRTU-2468
Or
Or8
StoDv ModbusRTU-DEW4
Dv ModbusRTU-DEWW5
Dv ModbusRTU-12345678
Dv ModbusRTU-1357
Or
Or9
StoDv ModbusRTU-DEW5
Dv ModbusRTU-DEWW6
Dv ModbusRTU-12345678
Dv ModbusRTU-2468
Or
Or10
StoDv ModbusRTU-DEW6
Dv ModbusRTU-DEWW7
Dv ModbusRTU-12345678
Dv ModbusRTU-1357
Or
Or11
StoDv ModbusRTU-DEW7

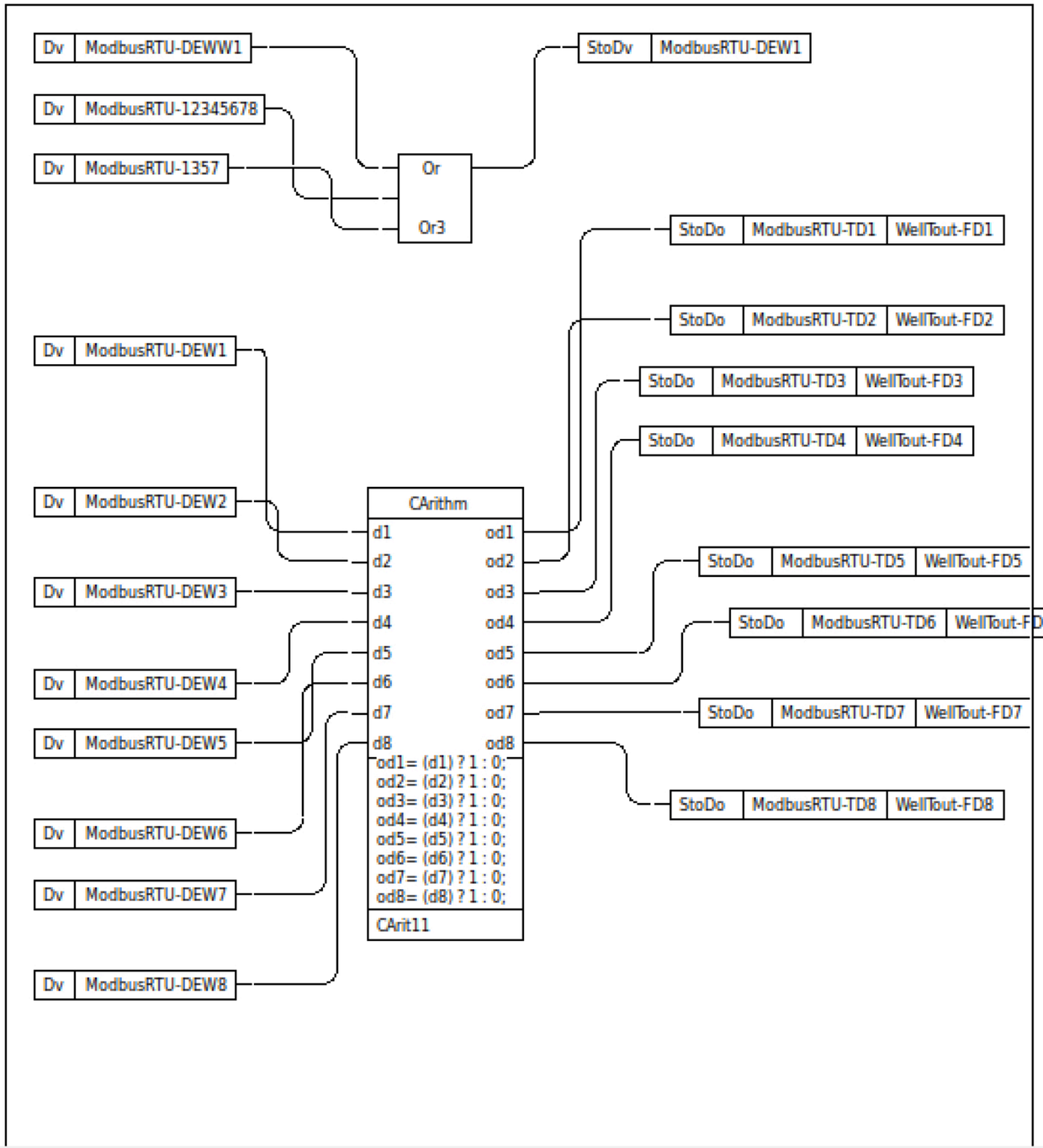
Dv ModbusRTU-DEWW1
Dv ModbusRTU-12345678
Dv ModbusRTU-1357
Or
Or3
StoDv ModbusRTU-DEW1
Dv ModbusRTU-DEW1
Dv ModbusRTU-DEW2
Dv ModbusRTU-DEW3
Dv ModbusRTU-DEW4
Dv ModbusRTU-DEW5
Dv ModbusRTU-DEW6
Dv ModbusRTU-DEW7
Dv ModbusRTU-DEW8
CArithm
d1 od1
d2 od2
d3 od3
d4 od4
d5 od5
d6 od6
d7 od7
d8 od8
od1= (d1) ? 1 : 0;
od2= (d2) ? 1 : 0;
od3= (d3) ? 1 : 0;
od4= (d4) ? 1 : 0;
od5= (d5) ? 1 : 0;
od6= (d6) ? 1 : 0;
od7= (d7) ? 1 : 0;
od8= (d8) ? 1 : 0;
CArit11
StoDo ModbusRTU-TD1 WellTout-FD1
StoDo ModbusRTU-TD2 WellTout-FD2
StoDo ModbusRTU-TD3 WellTout-FD3
StoDo ModbusRTU-TD4 WellTout-FD4
StoDo ModbusRTU-TD5 WellTout-FD5
StoDo ModbusRTU-TD6 WellTout-FD6
StoDo ModbusRTU-TD7 WellTout-FD7
StoDo ModbusRTU-TD8 WellTout-FD8